ul. Głowackiego ODCINEK B7-C2:
km 0+038,00 ÷ 0+064,00

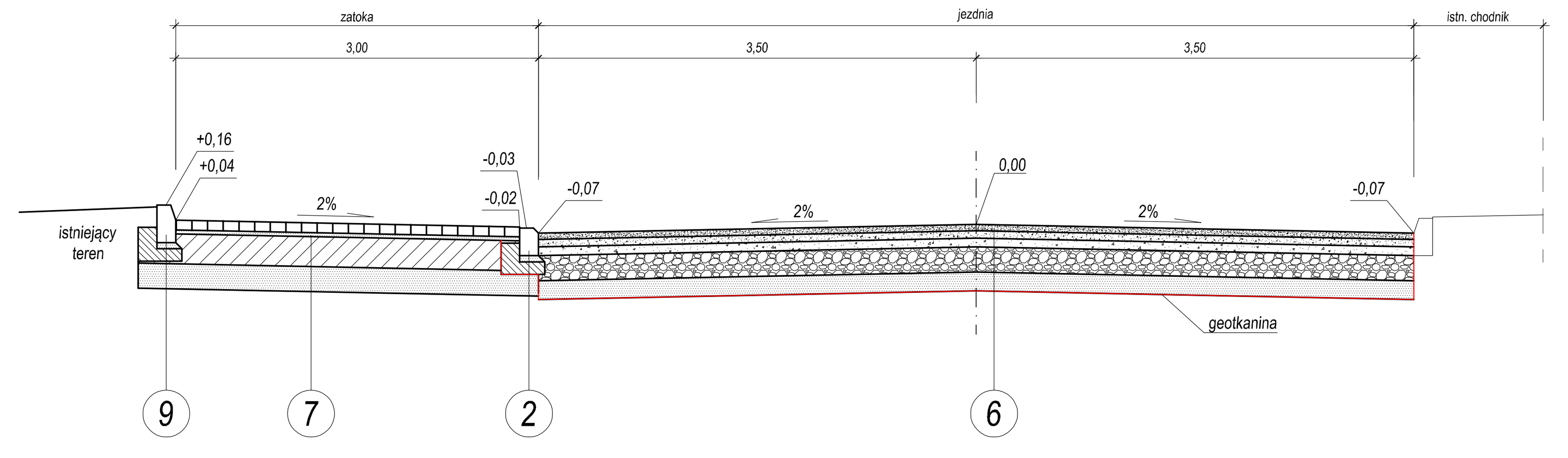

ul. Głowackiego ODCINEK C1-C2:
km 0+122,40 ÷ 0+157,50

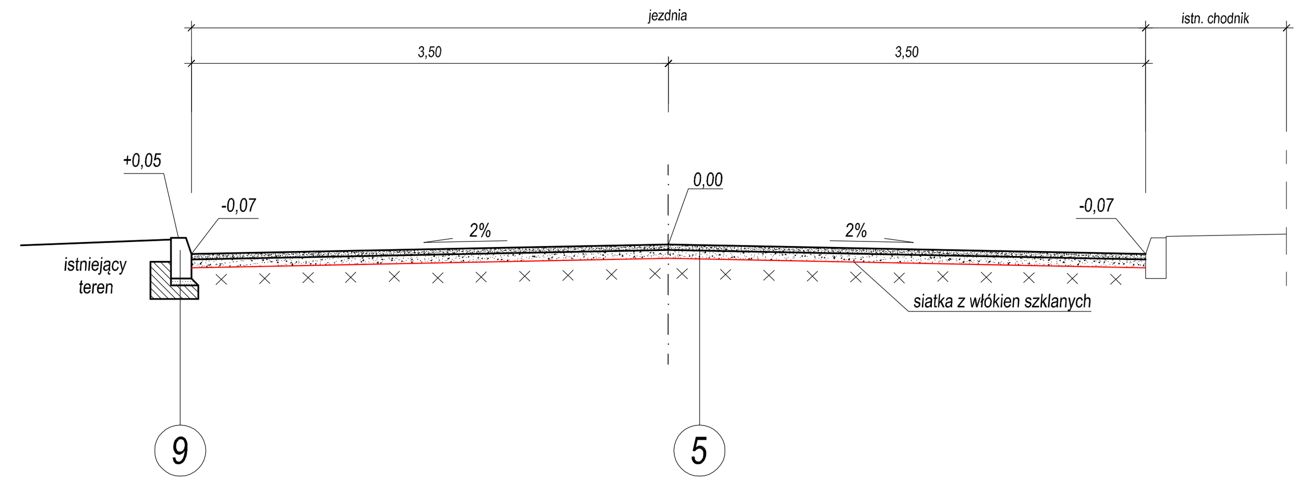

ul. Głowackiego ODCINEK C1-S3:
km 0+157,50 ÷ 0+579,00
istniejące zjazdy indywidualne

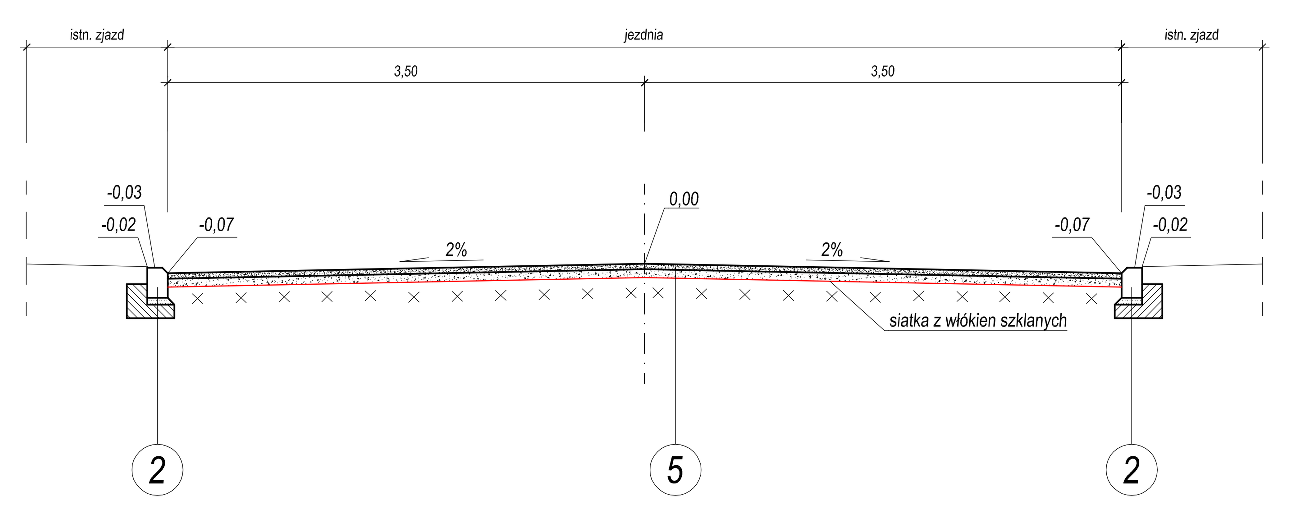

ul. Głowackiego ODCINEK S3-C4:
km 0+609,00 ÷ 0+682,20

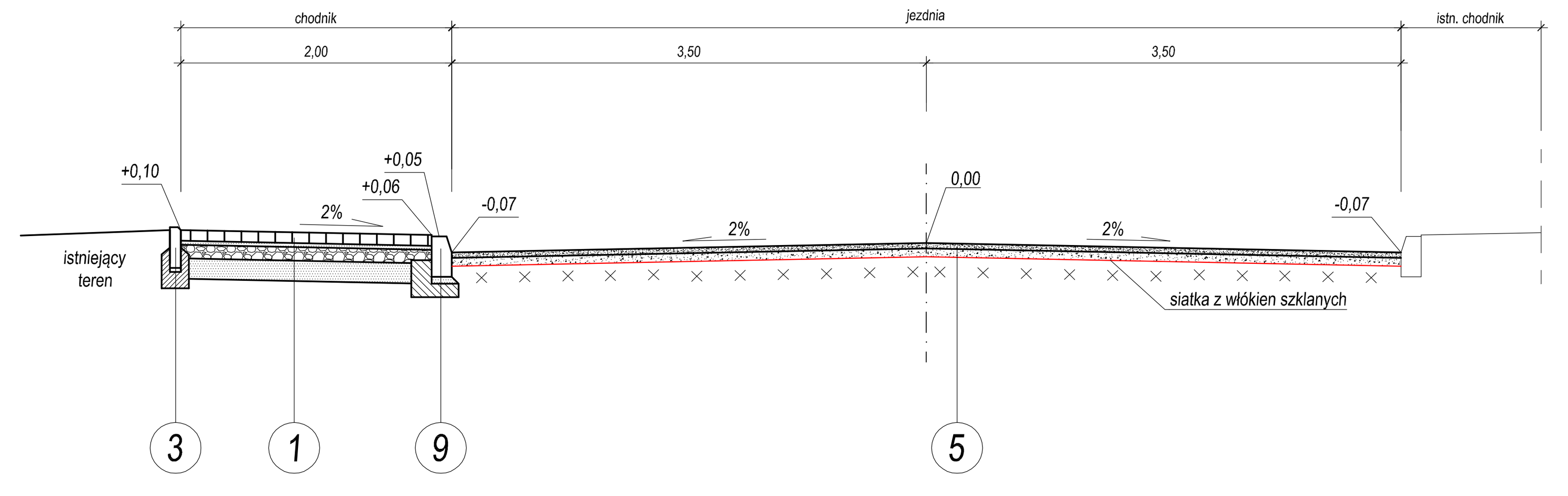

ul. Głowackiego ODCINEK C4-C6:
km 0+746,00 ÷ 0+808,70

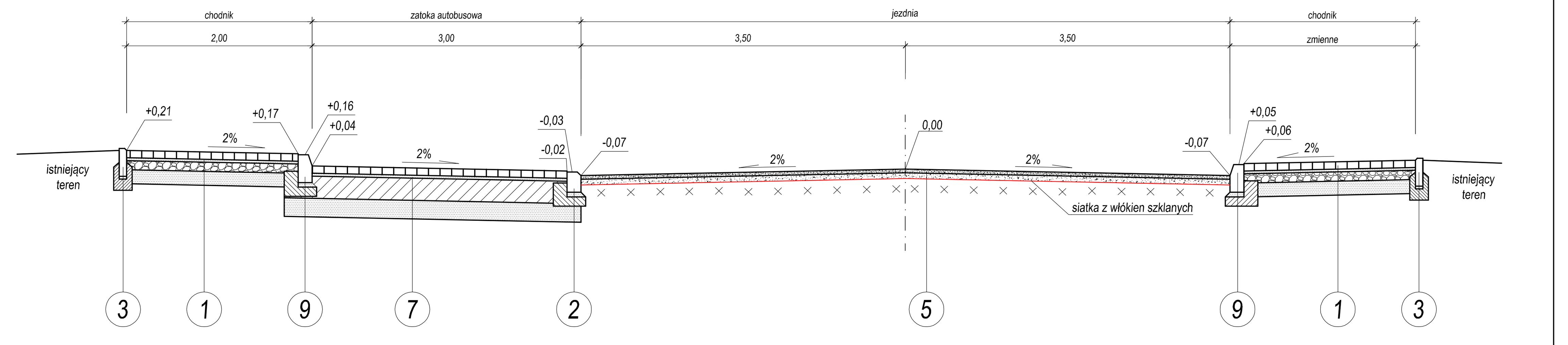

ul. Głowackiego ODCINEK C1-C2:
km 0+064,00 ÷ 0+122,40

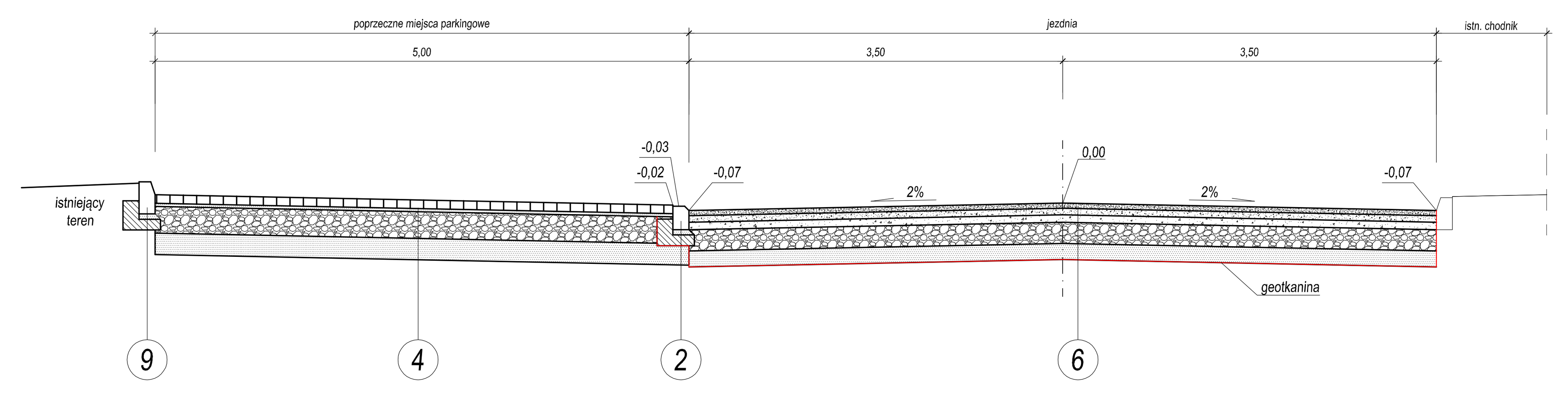

ul. Głowackiego ODCINEK C1-S3:
km 0+157,50 ÷ 0+579,00

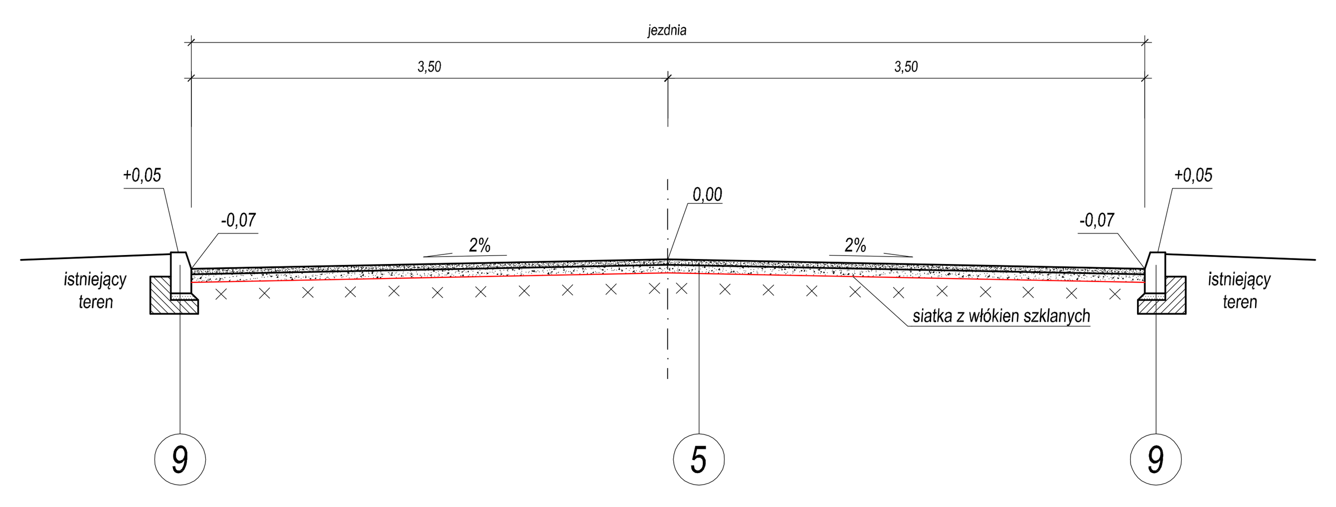

ul. Głowackiego ODCINEK S3-C6:
km 0+579,00 ÷ 0+609,00 i km 0+682,20 ÷ 0+843,10

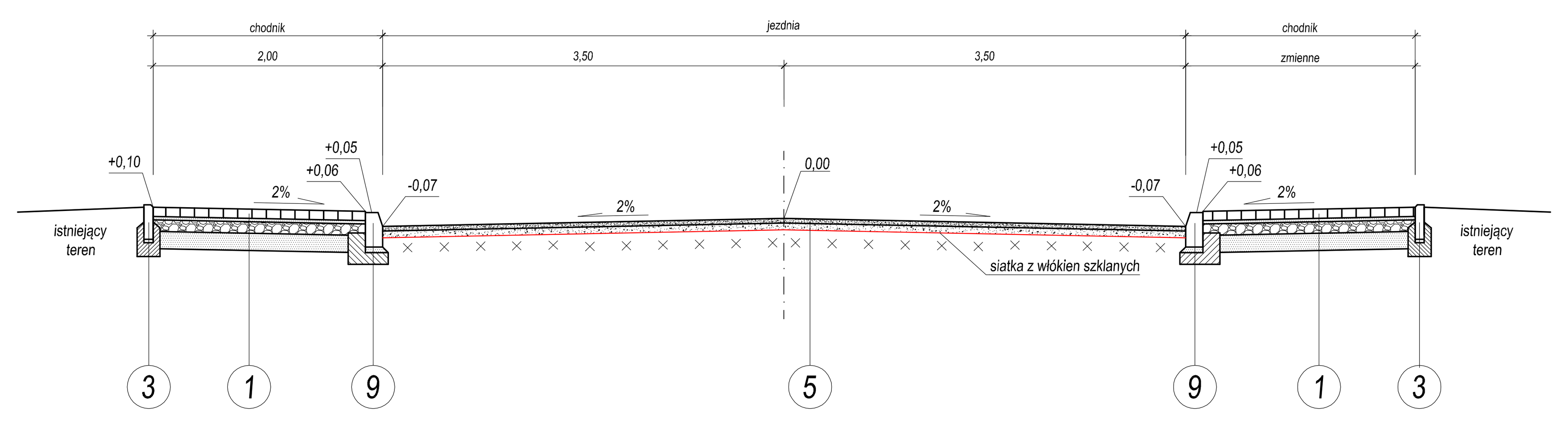

ul. Głowackiego ODCINEK S3-C6:
km 0+579,00 ÷ ÷ 0+843,10
zjazdy indywidualne

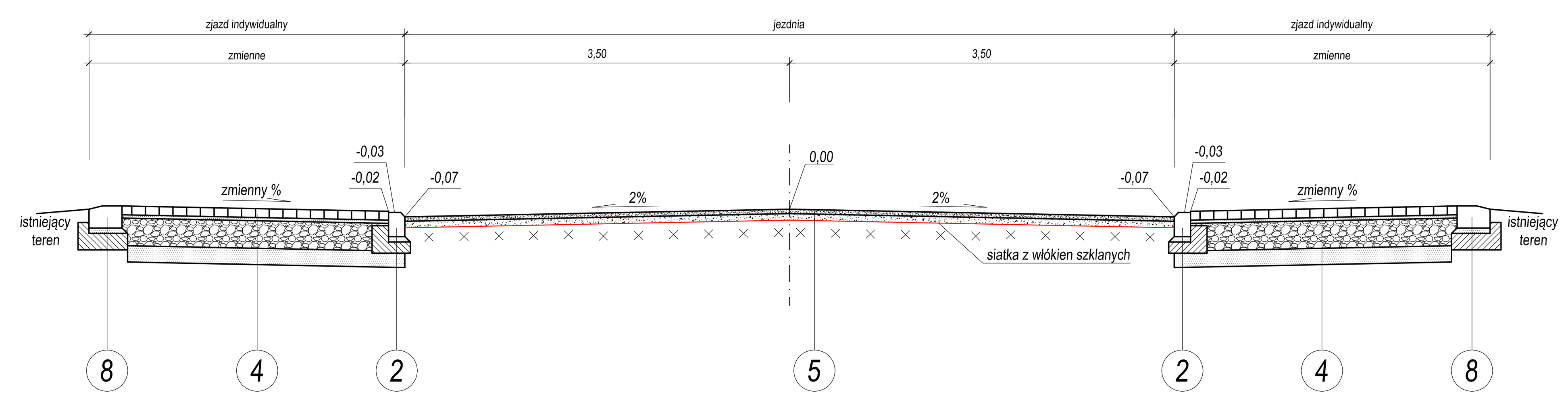

1	kostka betonowa - 8 cm podsypka cementowo-piaskowa (1:4) - 3 cm podbudowa, tłuczeń kamienny - 10 cm warstwa pdsączająca - pospółka 15 cm
2	krawężnik betonowy (15x22) cm na ławie betonowej z oporem (beton C16/20; 0,09 m³/mb) w świetle 4 cm
3	obrzeże betonowe (8x30) cm na ławie betonowej z oporem (beton C12/15; 0,06 m³/mb)
4	kostka betonowa - 8 cm podsypka cementowo-piaskowa (1:4) - 3 cm podbudowa, tłuczeń kamienny - 25 cm warstwa pdsączająca - pospółka 15 cm
5	frezowanie istn. nawierzchni - 8 cm warstwa ścieralna, AC 11 S 50/70 - 4 cm warstwa wyrównawcza, AC 16 W 35/50 - 6 cm siatka z włókien szklanych
6	warstwa ścieralna, AC 11 S 50/70 - 5 cm warstwa wyrównawcza, AC 16 W 35/50 - 6 cm warstwa podbudowy, AC 22 P 35/50 - 7 cm podbudowa, tłuczeń kamienny - 20 cm warstwa odsączająca, pospółka - 15 cm geotkanina

7	kostka betonowa - 8 cm podsypka cementowo-piaskowa (1:4) - 3 cm podbudowa, beton cementowy klasy C16/20 - 22 cm warstwa odsączająca, pospółka - 15 cm
8	krawężnik betonowy (20x30) cm układany na płask na ławie betonowej z oporem (beton C16/20; 0,11 m³/mb)
9	krawężnik betonowy (15x30) cm na ławie betonowej z oporem, w świetle 12 cm (beton C16/20; 0,09 m³/mb)
10	kostka kamienna granitowa - 12 cm podsypka cementowo-piaskowa (1:4) - 3 cm podbudowa, beton cementowy klasy C16/20 - 24 cm warstwa odsączająca, pospółka - 15 cm

OPTOVIA
OPTOVIA
Siedziba: 50-334 Wrocław, ul. Ukryta 12/11
Pracownia: 42-200 Częstochowa, Aleja Najświętszej Maryi Panny 51
TEL: 603 760 610 FAX: 34 361 44 51 e-mail: pracownia@optovia.pl NIP 949-182-24-11

Temat: Przebudowa ulicy Głowackiego oraz fragmentu ulicy Koniecpolskiej we Włoszczowie - dz. nr ewid.: (6240; 6218/1; 4040/1; 4160; 6236/2 - obr. 6); (3506/8; 3505/3; 3504/3; 3495/17; 3497/8; 3503/2; 6219/1; 3503/5; 3506/10 - obr. 5).	Stadium i część: PROJEKT BUDOWLANY	Rysunek nr: 3.1 AutoCAD LT 2008 licencja nr 347-45960918 Skala: 1:50/500
Inwestor: Powiat Włoszczowski - Starostwo Powiatowe ul. Wiśniowa 10 29-100 Włoszczowa	Nazwa rysunku: Przekroje konstrukcyjne - ulica Głowackiego	Data: 04. 2015

Projektant cz. drogowej: inż. Ryszard SIDOROWICZ Nr uprawnień: SLK/0096/PWOK/03	Podpis:	Sprawdzający cz. drogowej: inż. Janusz MUŚ Nr uprawnień: AG.II.4/AZ/7131-2/502/01	Podpis: