Niniejsza dokumentacja była przedmiotem narady koordynacyjnej zorganizowanej przez Starostę Włoszczowskiego przeprowadzonej w sposób tradycyjny/za pomocą środków komunikacji elektronicznej w dniu 14-01-2016
w Starostwie Powiatowym we Włoszczowie
Znak sprawy GKN.II.6630.5.2016.BG

Z up. STAROSTY
Bożena Gładyś
Przewodniczący narady koordynacyjnej

Mapa do celów projektowych skala 1:500

woj. świętokrzyskie
pow. Włoszczowa
gm. Włoszczowa ig.:261306_5
obręb: Konieczno id.: 0012

1. Osnowa pozioma: układ 2000
2. Osnowa pionowa: poziom odniesienia Kronsztad.
3. Granice nieruchomości przyjęto z ewidencji gruntów.

Oznaczenie kancelaryjne pracy geodezyjnej:
GKN.II.6640.1396.2015

Uwagi:

1. Nie wyklucza się istnienia w obszarze opracowania obiektów wykazanych w opracowaniach planistycznych, na budowę, a nie wykazanych na niniejszej mapie.
2. Nie wyklucza się istnienia w terenie innych nie wykazanych na niniejszej mapie urządzeń podziemnych, które nie były zgłoszone do inwentaryzacji lub o których brak jest informacji w ZUDP.
3. Granice działek będących przedmiotem opracowania wykazano w oparciu o dane PZGiK określające położenie punktów granicznych bez wymaganej dokładności. Mapa nie może służyć do projektowania budynków położonych w odległości 4 m lub mniejszej od powyższych granic.
4. Dla nieruchomości będących przedmiotem opracowania nie dokonywano badania ustanowionych służebności gruntowych.

Wykonawca:

GEODETA UPRAWNIONY
Włodzimierz Milej
UPR. NR 2106

Usługi geodezyjne i informatyczne
"GEOSOFT"
Michał Kiliński
29-100 Włoszczowa, ul. Żeromskiego 11a
NIP 656-209-40-44, kom. 883 637 535

Włoszczowa, dn. 23.11.2015 r..

Poświadcza się, że niniejszy dokument został opracowany w wyniku prac geodezyjnych i kartograficznych, których rezultaty zawiera operat techniczny wpisany do ewidencji materiałów państwowego zasobu geodezyjnego i kartograficznego

Organ prowadzący państwowy zasób geodezyjny i kartograficzny	STAROSTA WŁOSZCZOWSKI
Identyfikator ewidencyjny materiałów zasobu-operatu technicznego	P.2613.2015.1201
Data wpisania operatu technicznego do ewidencji materiałów zasobu	01-12-2015
Imię, nazwisko i podpis osoby reprezentującej organ	Z up. STAROSTY

mgr Danuta Kwiecień
Z-ca Kierownika Wydziału Geodezji, Kartografii Katastru i Gospodarki Nieruchomościami

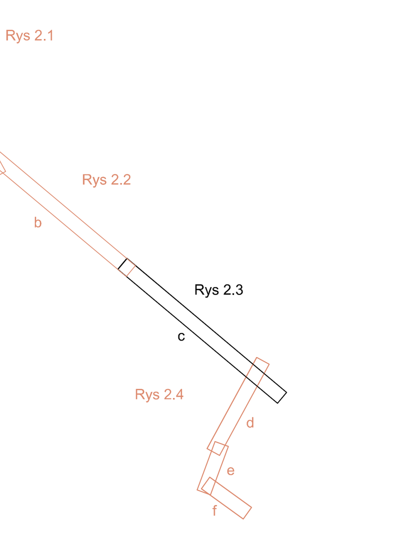

LEGENDA - Elementy projektowane:

- Nawierzchnia bitumiczna
- Nawierzchnia z kostki - gr 6 cm - chodnik
- Nawierzchnia z kostki - gr 8 cm - zjazdy, zatoki autobusowe
- Istniejące nawierzchnie z kostki na zjazdach - do przełożenia
- Pobocza i zjazdy z kruszywa
- Rowy do oczyszczenia i korekty profilu
- Rowy do wykonania
- Krawężnik drogowy 15x30
- Krawężnik drogowy 15x30 - na płasko
- Obrzeże trawnikowe 8x30
- Istniejące przepusty do przebudowy lub udrożnienia
- Przepusty do wykonania
- Bariery wygradzające - typ U12A
- Teren do splantowania i humusowania
- Rowy umocnione
- Linie rozgraniczajace pasa drogowego
- Linie rozgraniczajace zakresu inwestycji
- Drzewa do wycinki
- Kratki i studzienki ściekowe z przykanalikiem (Kr 4)
- Rów kryty ze studzienką rewizyjną
- Rury ochronne na sieci światłowodowej OLSS
- Rury ochronne na sieciach
- Odcinki wodociągu do wymiany
- Hydranty nadziemne i podziemne - wymiana
- Przewyższenia i obniżenia niwelety drogi

EXAL
39-400 TARNOBRZEG, Broniewskiego 16
NIP: 867-100-14-27 REGON: 830208695

Inwestor:	ZARZĄD DRÓG POWIATOWYCH 29-100 Włoszczowa, ul. Jędrzejowska 81			Nr Rys. 2.3
Temat	**PRZEBUDOWA DROGI POWIATOWEJ Nr 0227T NA ODC. OK. 3.1 KM W MIEJSCOWOSCI KONIECZNO**			
Nazwa rysunku	PROJEKT ZAGOSPODAROWANIA TERENU od km 6+500 do km 7+350			
Faza	MATERIAŁY NA ZGŁOSZENIE		Data: XII 2015	Skala 1:500
Branża	Funkcja	Imię i nazwisko:	Nr upr:	Podpis:
DROGOWA	Projektant	Grzegorz ZAJĄC	PDK/0078/POOD/09	
	Opracował	Marek TOKARZ	36/Tbg/87	
	Sprawdzajacy			
SANITARNA	Projektant	Anna MALINOWSKA	PDK/0175/PWOS/05	
	Sprawdzajacy			
TELETECHNIKA	Projektant			
	Sprawdzajacy			